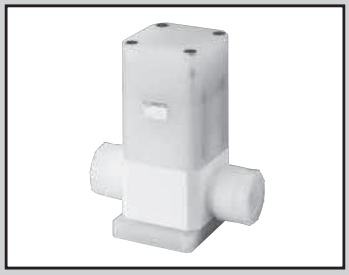

大口徑藥液用氣動閥

LYX Series

可對應1.5″大口徑PFA軟管

RoHS

出口貿易管理法令管制物品

規格

項 目		LYX-1380
使用流體		藥液、純水(註1)
流體溫度	℃	10～35
耐壓力	MPa	0.8
使用壓力(A→B)	MPa	0～0.4
使用壓力(B→A)	MPa	0～0.4
閥座洩漏	cm^3/min	0(以水壓為設定條件時)
背壓	MPa	0～0.4
環境溫度	℃	5～35
頻率		4次/分以下
安裝方式		任意
連接方式		OD1·1/2" SUPER 300 TYPE PILLAR接頭P系列 $1^{1}/_{2}$"×$1^{21}/_{64}$"配管連接
孔徑		ϕ40
Cv值		24
操作部	操作壓力 MPa	0.5～0.6
	操作口	Rc1/8
重量	kg	6.1

註1：請先確認產品構成材質與使用流體和環境氣體的適應性之後再選擇採用。

型號標示方法

LYX - 1380 - 12BJ - M

機種型號

Ⓐ流體

記號	內 容
Ⓐ 流體	
無記號	標準
M	氨類用

內部構造和零件一覽表

●LYX-1380

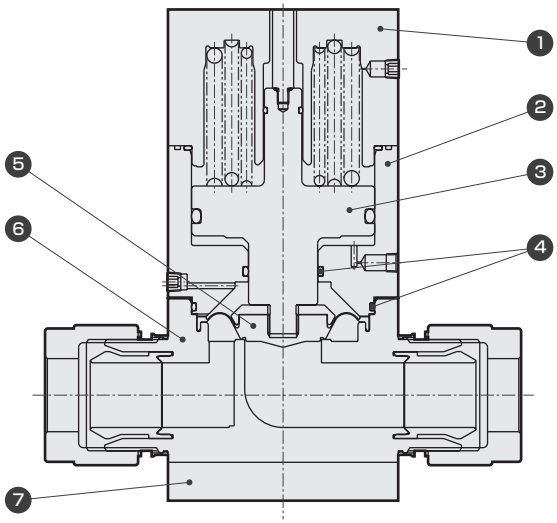

編號	零件名稱	材質(依流體記號分類)	
		標準	M
1	閥蓋	PP	
2	氣缸	PP	
3	活塞桿	PP	
4	O形環	FKM	EPDM
5	膜片	PTFE	
6	閥體	PTFE	
7	安裝板	PP	

依型號的不同，在材質和構造上會有所差異，
詳情請洽詢本公司。

⚠ 使用之前，請務必詳閱卷首9～18頁的使用注意事項。

外形尺寸圖
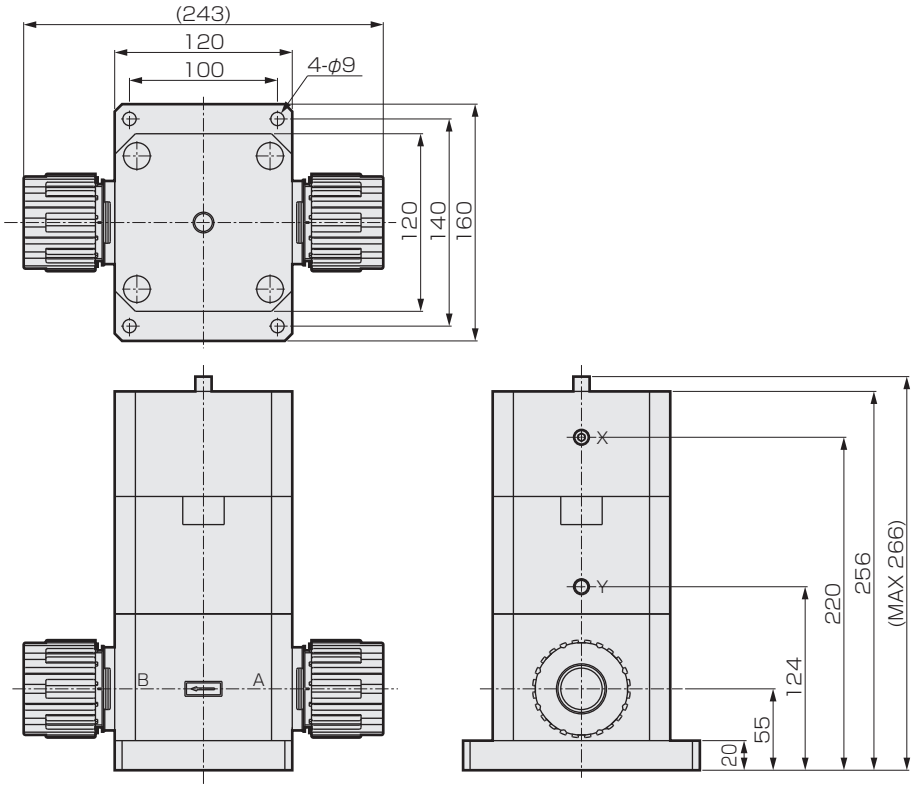
●氣動閥